MARCUS
ANDERS
10.05.2024
14:14:38
GMT+01:00

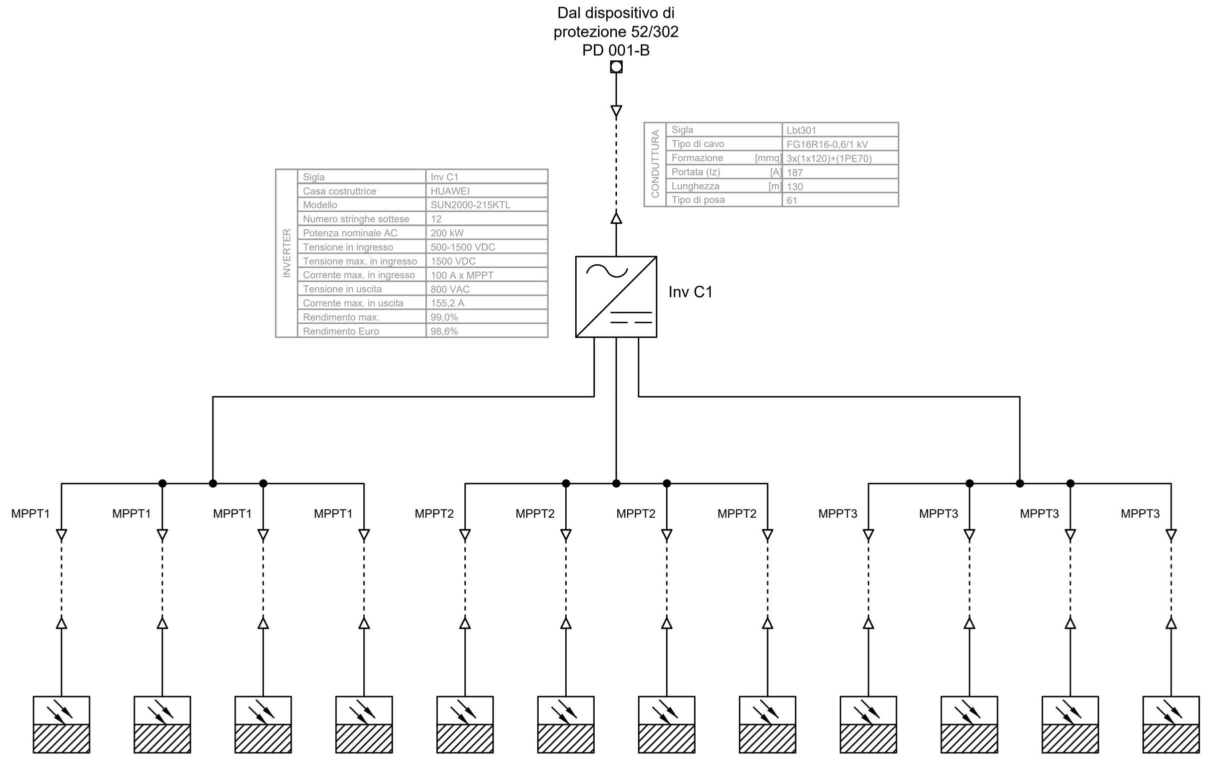

CONDUTTURA		
	Sigla	Lbt301
	Tipo di cavo	FG16R16-0,6/1 kV
	Formazione [mmq]	3x(1x120)+(1PE70)
	Portata (Iz) [A]	187
	Lunghezza [m]	130
	Tipo di posa	61

INVERTER		
	Sigla	Inv C1
	Casa costruttrice	HUAWEI
	Modello	SUN2000-215KTL
	Numero stringhe sottese	12
	Potenza nominale AC	200 kW
	Tensione in ingresso	500-1500 VDC
	Tensione max. in ingresso	1500 VDC
	Corrente max. in ingresso	100 A x MPPT
	Tensione in uscita	800 VAC
	Corrente max. in uscita	155,2 A
	Rendimento max.	99,0%
	Rendimento Euro	98,6%

STRINGA	Sigla stringa	STR 1-I1-C	STR 2-I1-C	STR 3-I1-C	STR 4-I1-C	STR 5-I1-C	STR 6-I1-C	STR 7-I1-C	STR 8-I1-C	STR 9-I1-C	STR 10-I1-C	STR 11-I1-C	STR 12-I1-C
	Numero moduli	25	25	25	25	24	24	24	24	24	24	24	24
	Potenza stringa	17,375	17,375	17,375	17,375	16,68	16,68	16,68	16,68	16,68	16,68	16,68	16,68
	Tensione stringa	1042,8 V	1042,8 V	1042,8 V	1042,8 V	1001 V	1001 V	1001 V	1001 V	1001 V	1001 V	1001 V	1001 V
	Corrente stringa	16,68 A	16,68 A	16,68 A	16,68 A	16,68 A	16,68 A	16,68 A	16,68 A	16,68 A	16,68 A	16,68 A	16,68 A
COND.	Sigla	Ldc1-I1-C	Ldc2-I1-C	Ldc3-I1-C	Ldc4-I1-C	Ldc5-I1-C	Ldc6-I1-C	Ldc7-I1-C	Ldc8-I1-C	Ldc9-I1-C	Ldc10-I1-C	Ldc11-I1-C	Ldc12-I1-C
	Tipo di cavo	H1Z2Z2-K	H1Z2Z2-K	H1Z2Z2-K	H1Z2Z2-K	H1Z2Z2-K	H1Z2Z2-K	H1Z2Z2-K	H1Z2Z2-K	H1Z2Z2-K	H1Z2Z2-K	H1Z2Z2-K	H1Z2Z2-K
	Formazione [mmq]	2(1x6)	2(1x6)	2(1x6)	2(1x6)	2(1x6)	2(1x6)	2(1x6)	2(1x6)	2(1x6)	2(1x6)	2(1x6)	2(1x6)
	Portata (Iz) [A]	55 A	55 A	55 A	55 A	55 A	55 A	55 A	55 A	55 A	55 A	55 A	55 A
	Lunghezza [m]	-	-	-	-	-	-	-	-	-	-	-	-

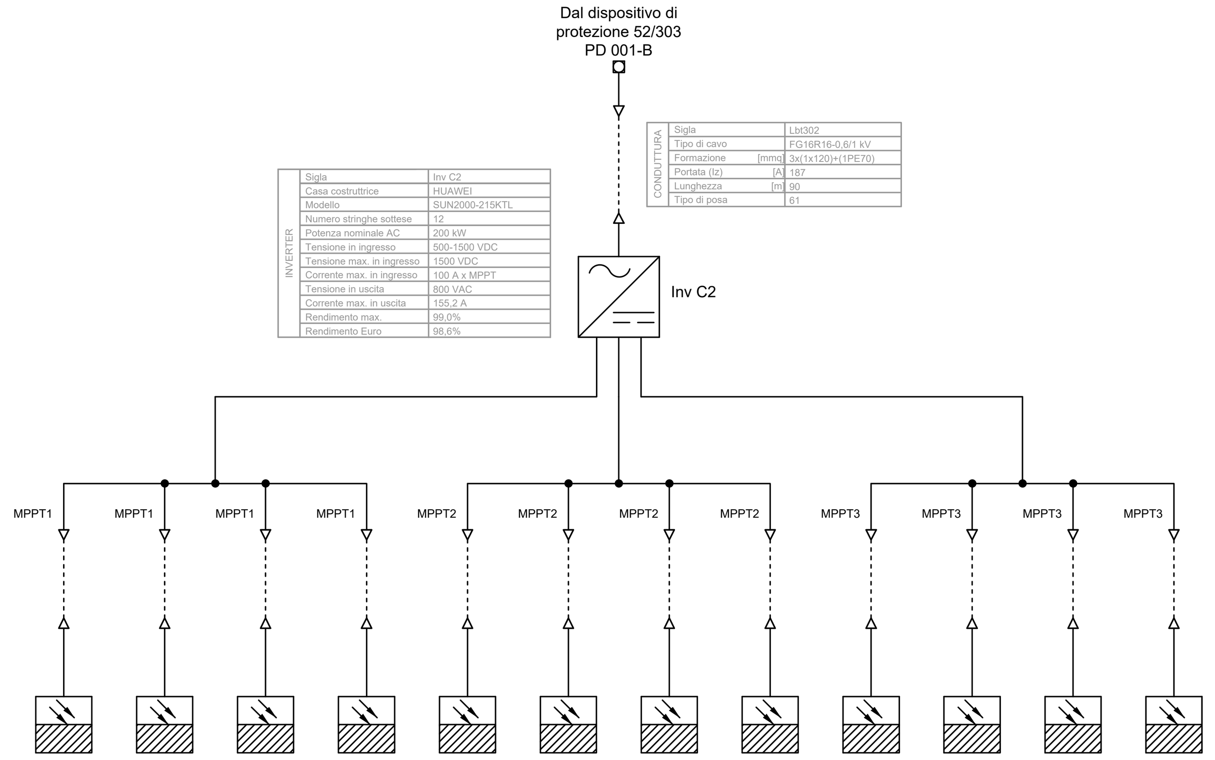

CONDUTTURA		
	Sigla	Lbt302
	Tipo di cavo	FG16R16-0,6/1 kV
	Formazione [mmq]	3x(1x120)+(1PE70)
	Portata (Iz) [A]	187
	Lunghezza [m]	90
	Tipo di posa	61

INVERTER		
	Sigla	Inv C2
	Casa costruttrice	HUAWEI
	Modello	SUN2000-215KTL
	Numero stringhe sottese	12
	Potenza nominale AC	200 kW
	Tensione in ingresso	500-1500 VDC
	Tensione max. in ingresso	1500 VDC
	Corrente max. in ingresso	100 A x MPPT
	Tensione in uscita	800 VAC
	Corrente max. in uscita	155,2 A
	Rendimento max.	99,0%
	Rendimento Euro	98,6%

STRINGA	Sigla stringa	STR 1-I2-C	STR 2-I2-C	STR 3-I2-C	STR 4-I2-C	STR 5-I2-C	STR 6-I2-C	STR 7-I2-C	STR 8-I2-C	STR 9-I2-C	STR 10-I2-C	STR 11-I2-C	STR 12-I2-C
	Numero moduli	25	25	25	25	24	24	24	24	24	24	24	24
	Potenza stringa	17,375	17,375	17,375	17,375	16,68	16,68	16,68	16,68	16,68	16,68	16,68	16,68
	Tensione stringa	1042,8 V	1042,8 V	1042,8 V	1042,8 V	1001 V	1001 V	1001 V	1001 V	1001 V	1001 V	1001 V	1001 V
	Corrente stringa	16,68 A	16,68 A	16,68 A	16,68 A	16,68 A	16,68 A	16,68 A	16,68 A	16,68 A	16,68 A	16,68 A	16,68 A
COND.	Sigla	Ldc1-I2-C	Ldc2-I2-C	Ldc3-I2-C	Ldc4-I2-C	Ldc5-I2-C	Ldc6-I2-C	Ldc7-I2-C	Ldc8-I2-C	Ldc9-I2-C	Ldc10-I2-C	Ldc11-I2-C	Ldc12-I2-C
	Tipo di cavo	H1Z2Z2-K	H1Z2Z2-K	H1Z2Z2-K	H1Z2Z2-K	H1Z2Z2-K	H1Z2Z2-K	H1Z2Z2-K	H1Z2Z2-K	H1Z2Z2-K	H1Z2Z2-K	H1Z2Z2-K	H1Z2Z2-K
	Formazione [mmq]	2(1x6)	2(1x6)	2(1x6)	2(1x6)	2(1x6)	2(1x6)	2(1x6)	2(1x6)	2(1x6)	2(1x6)	2(1x6)	2(1x6)
	Portata (Iz) [A]	55 A	55 A	55 A	55 A	55 A	55 A	55 A	55 A	55 A	55 A	55 A	55 A
	Lunghezza [m]	-	-	-	-	-	-	-	-	-	-	-	-

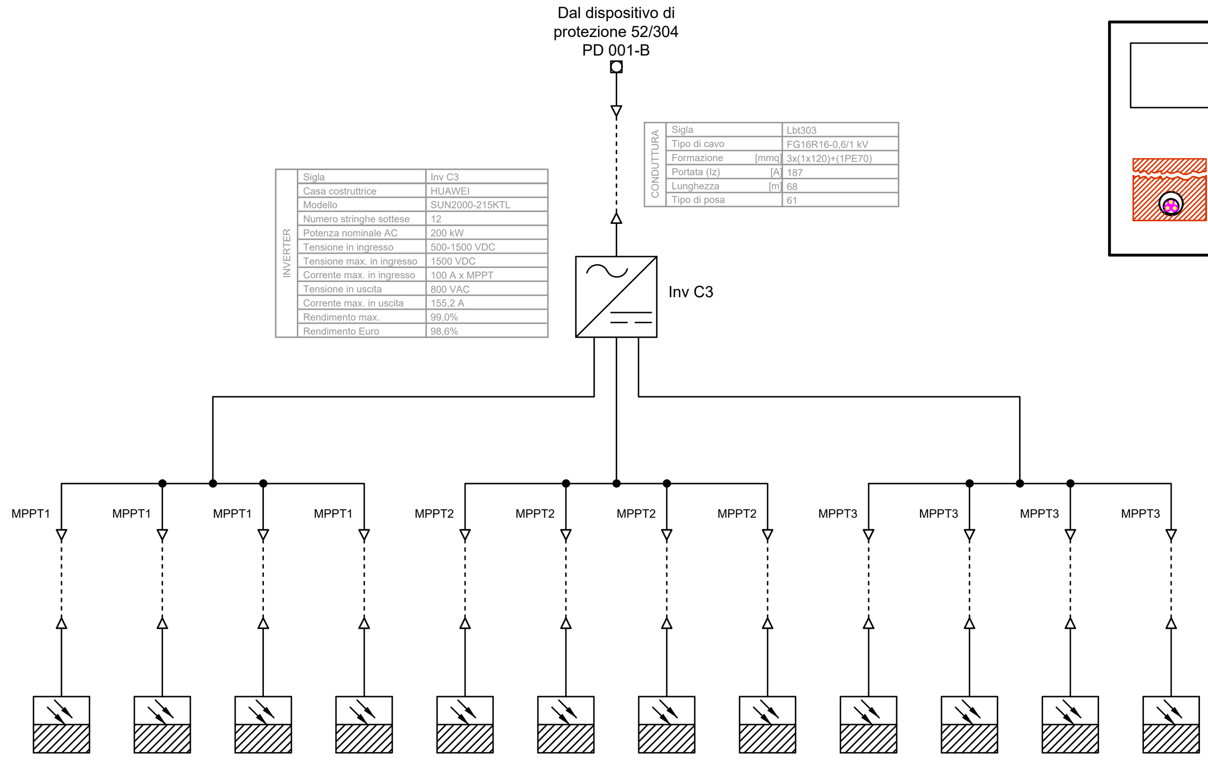

CONDUTTURA		
	Sigla	Lbt303
	Tipo di cavo	FG16R16-0,6/1 kV
	Formazione [mmq]	3x(1x120)+(1PE70)
	Portata (Iz) [A]	187
	Lunghezza [m]	68
	Tipo di posa	61

INVERTER		
	Sigla	Inv C3
	Casa costruttrice	HUAWEI
	Modello	SUN2000-215KTL
	Numero stringhe sottese	12
	Potenza nominale AC	200 kW
	Tensione in ingresso	500-1500 VDC
	Tensione max. in ingresso	1500 VDC
	Corrente max. in ingresso	100 A x MPPT
	Tensione in uscita	800 VAC
	Corrente max. in uscita	155,2 A
	Rendimento max.	99,0%
	Rendimento Euro	98,6%

STRINGA	Sigla stringa	STR 1-I3-C	STR 2-I3-C	STR 3-I3-C	STR 4-I3-C	STR 5-I3-C	STR 6-I3-C	STR 7-I3-C	STR 8-I3-C	STR 9-I3-C	STR 10-I3-C	STR 11-I3-C	STR 12-I3-C
	Numero moduli	25	25	25	25	24	24	24	24	24	24	24	24
	Potenza stringa	17,375	17,375	17,375	17,375	16,68	16,68	16,68	16,68	16,68	16,68	16,68	16,68
	Tensione stringa	1042,8 V	1042,8 V	1042,8 V	1042,8 V	1001 V	1001 V	1001 V	1001 V	1001 V	1001 V	1001 V	1001 V
	Corrente stringa	16,68 A	16,68 A	16,68 A	16,68 A	16,68 A	16,68 A	16,68 A	16,68 A	16,68 A	16,68 A	16,68 A	16,68 A
COND.	Sigla	Ldc1-I3-C	Ldc2-I3-C	Ldc3-I3-C	Ldc4-I3-C	Ldc5-I3-C	Ldc6-I3-C	Ldc7-I3-C	Ldc8-I3-C	Ldc9-I3-C	Ldc10-I3-C	Ldc11-I3-C	Ldc12-I3-C
	Tipo di cavo	H1Z2Z2-K	H1Z2Z2-K	H1Z2Z2-K	H1Z2Z2-K	H1Z2Z2-K	H1Z2Z2-K	H1Z2Z2-K	H1Z2Z2-K	H1Z2Z2-K	H1Z2Z2-K	H1Z2Z2-K	H1Z2Z2-K
	Formazione [mmq]	2(1x6)	2(1x6)	2(1x6)	2(1x6)	2(1x6)	2(1x6)	2(1x6)	2(1x6)	2(1x6)	2(1x6)	2(1x6)	2(1x6)
	Portata (Iz) [A]	55 A	55 A	55 A	55 A	55 A	55 A	55 A	55 A	55 A	55 A	55 A	55 A
	Lunghezza [m]	-	-	-	-	-	-	-	-	-	-	-	-

TIPO DI POSA

Tipo posa 61 - cavi multipolari in tubi protettivi interrati

LEGENDA

	Conduttura elettrica
	Convertitore AC/DC
	Stringa fotovoltaica

Nota 1: indicazioni convertitori AC/DC
Inv C1 - Convertitore AC/DC 1 sezione B
Inv C2 - Convertitore AC/DC 2 sezione C
Inv C3 - Convertitore AC/DC 3 sezione C
Inv C4 - Convertitore AC/DC 4 sezione C
Inv C5 - Convertitore AC/DC 5 sezione C
Inv C6 - Convertitore AC/DC 6 sezione C
Inv C7 - Convertitore AC/DC 7 sezione C

Nota 2: indicazioni stringhe STR X-IX-X
STR X - indicazione numero della stringa del singolo inverter
IX - indicazione del numero di inverter
X - indicazione della sezione dell'impianto

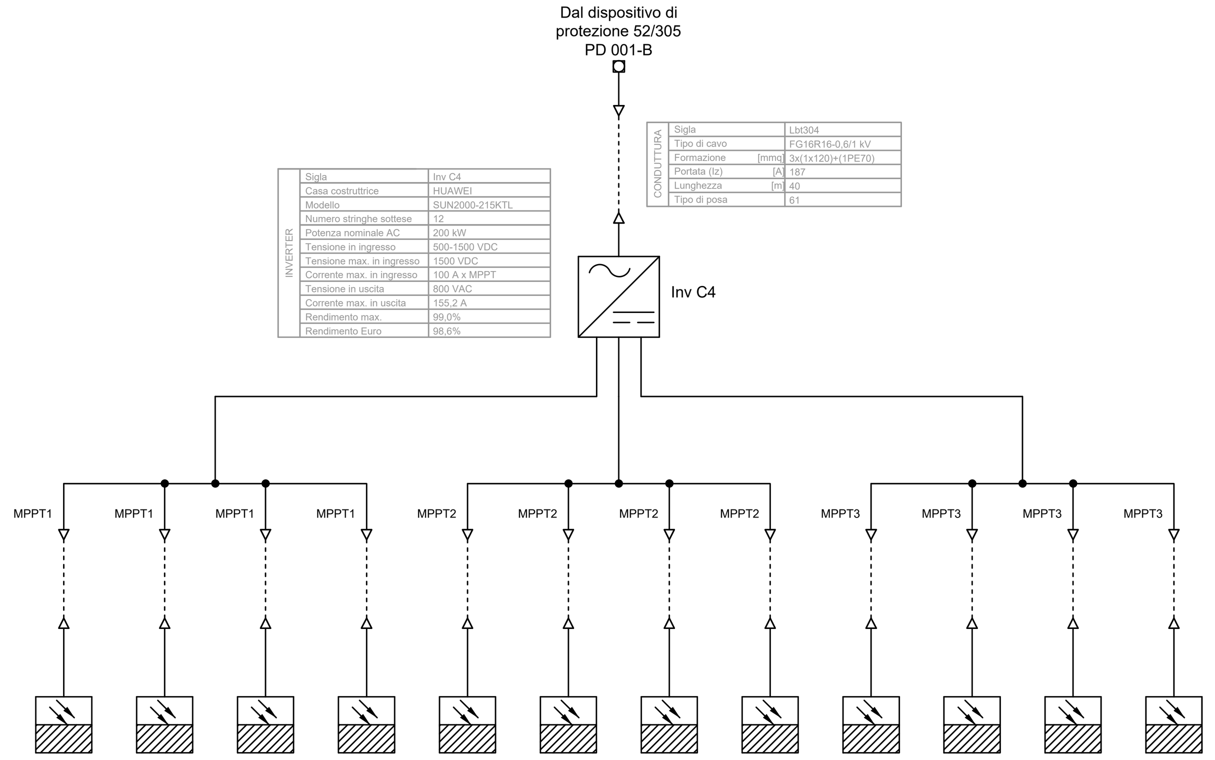

CONDUTTURA		
	Sigla	Lbt304
	Tipo di cavo	FG16R16-0,6/1 kV
	Formazione [mmq]	3x(1x120)+(1PE70)
	Portata (Iz) [A]	187
	Lunghezza [m]	40
	Tipo di posa	61

INVERTER		
	Sigla	Inv C4
	Casa costruttrice	HUAWEI
	Modello	SUN2000-215KTL
	Numero stringhe sottese	12
	Potenza nominale AC	200 kW
	Tensione in ingresso	500-1500 VDC
	Tensione max. in ingresso	1500 VDC
	Corrente max. in ingresso	100 A x MPPT
	Tensione in uscita	800 VAC
	Corrente max. in uscita	155,2 A
	Rendimento max.	99,0%
	Rendimento Euro	98,6%

STRINGA	Sigla stringa	STR 1-I4-C	STR 2-I4-C	STR 3-I4-C	STR 4-I4-C	STR 5-I4-C	STR 6-I4-C	STR 7-I4-C	STR 8-I4-C	STR 9-I4-C	STR 10-I4-C	STR 11-I4-C	STR 12-I4-C
	Numero moduli	25	25	25	25	24	24	24	24	24	24	24	24
	Potenza stringa	17,375	17,375	17,375	17,375	16,68	16,68	16,68	16,68	16,68	16,68	16,68	16,68
	Tensione stringa	1042,8 V	1042,8 V	1042,8 V	1042,8 V	1001 V	1001 V	1001 V	1001 V	1001 V	1001 V	1001 V	1001 V
	Corrente stringa	16,68 A	16,68 A	16,68 A	16,68 A	16,68 A	16,68 A	16,68 A	16,68 A	16,68 A	16,68 A	16,68 A	16,68 A
COND.	Sigla	Ldc1-I4-C	Ldc2-I4-C	Ldc3-I4-C	Ldc4-I4-C	Ldc5-I4-C	Ldc6-I4-C	Ldc7-I4-C	Ldc8-I4-C	Ldc9-I4-C	Ldc10-I4-C	Ldc11-I4-C	Ldc12-I4-C
	Tipo di cavo	H1Z2Z2-K	H1Z2Z2-K	H1Z2Z2-K	H1Z2Z2-K	H1Z2Z2-K	H1Z2Z2-K	H1Z2Z2-K	H1Z2Z2-K	H1Z2Z2-K	H1Z2Z2-K	H1Z2Z2-K	H1Z2Z2-K
	Formazione [mmq]	2(1x6)	2(1x6)	2(1x6)	2(1x6)	2(1x6)	2(1x6)	2(1x6)	2(1x6)	2(1x6)	2(1x6)	2(1x6)	2(1x6)
	Portata (Iz) [A]	55 A	55 A	55 A	55 A	55 A	55 A	55 A	55 A	55 A	55 A	55 A	55 A
	Lunghezza [m]	-	-	-	-	-	-	-	-	-	-	-	-

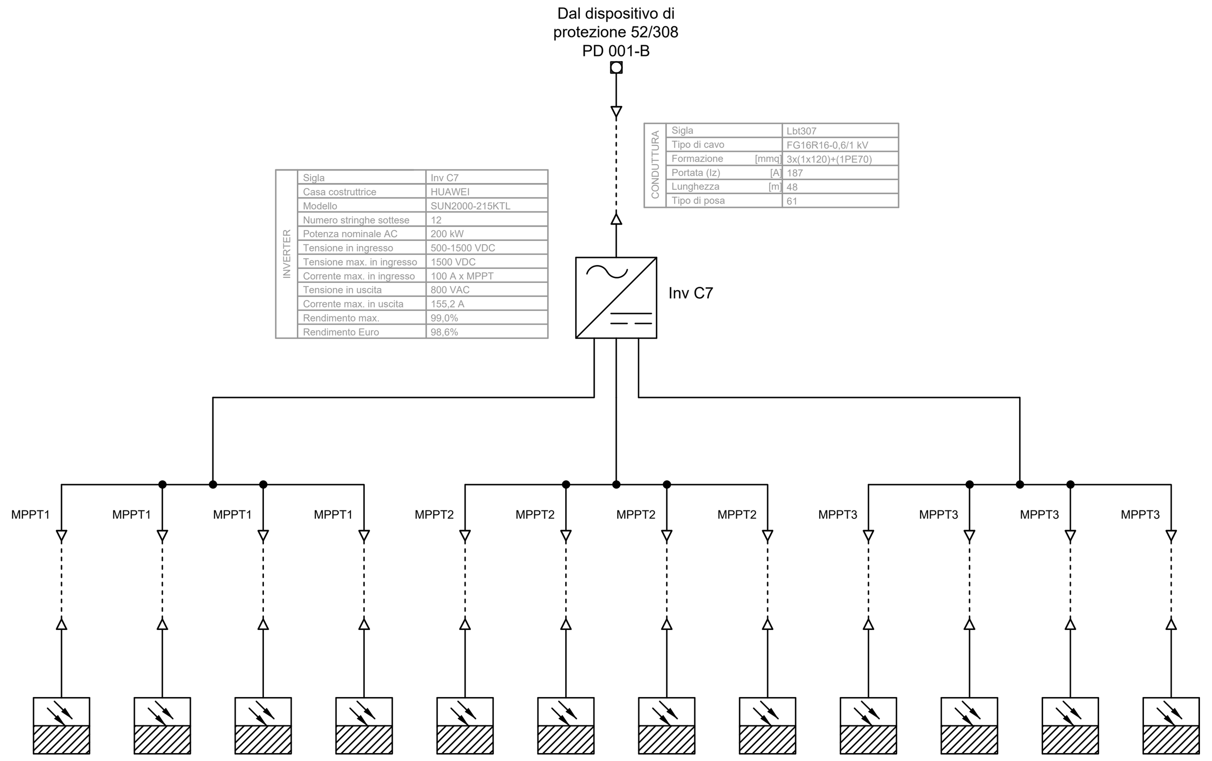

CONDUTTURA		
	Sigla	Lbt307
	Tipo di cavo	FG16R16-0,6/1 kV
	Formazione [mmq]	3x(1x120)+(1PE70)
	Portata (Iz) [A]	187
	Lunghezza [m]	48
	Tipo di posa	61

INVERTER		
	Sigla	Inv C7
	Casa costruttrice	HUAWEI
	Modello	SUN2000-215KTL
	Numero stringhe sottese	12
	Potenza nominale AC	200 kW
	Tensione in ingresso	500-1500 VDC
	Tensione max. in ingresso	1500 VDC
	Corrente max. in ingresso	100 A x MPPT
	Tensione in uscita	800 VAC
	Corrente max. in uscita	155,2 A
	Rendimento max.	99,0%
	Rendimento Euro	98,6%

STRINGA	Sigla stringa	STR 1-I7-C	STR 2-I7-C	STR 3-I7-C	STR 4-I7-C	STR 5-I7-C	STR 6-I7-C	STR 7-I7-C	STR 8-I7-C	STR 9-I7-C	STR 10-I7-C	STR 11-I7-C	STR 12-I7-C
	Numero moduli	25	25	25	25	24	24	24	24	24	24	24	24
	Potenza stringa	17,375	17,375	17,375	17,375	16,68	16,68	16,68	16,68	16,68	16,68	16,68	16,68
	Tensione stringa	1042,8 V	1042,8 V	1042,8 V	1042,8 V	1001 V	1001 V	1001 V	1001 V	1001 V	1001 V	1001 V	1001 V
	Corrente stringa	16,68 A	16,68 A	16,68 A	16,68 A	16,68 A	16,68 A	16,68 A	16,68 A	16,68 A	16,68 A	16,68 A	16,68 A
COND.	Sigla	Ldc1-I7-C	Ldc2-I7-C	Ldc3-I7-C	Ldc4-I7-C	Ldc5-I7-C	Ldc6-I7-C	Ldc7-I7-C	Ldc8-I7-C	Ldc9-I7-C	Ldc10-I7-C	Ldc11-I7-C	Ldc12-I7-C
	Tipo di cavo	H1Z2Z2-K	H1Z2Z2-K	H1Z2Z2-K	H1Z2Z2-K	H1Z2Z2-K	H1Z2Z2-K	H1Z2Z2-K	H1Z2Z2-K	H1Z2Z2-K	H1Z2Z2-K	H1Z2Z2-K	H1Z2Z2-K
	Formazione [mmq]	2(1x6)	2(1x6)	2(1x6)	2(1x6)	2(1x6)	2(1x6)	2(1x6)	2(1x6)	2(1x6)	2(1x6)	2(1x6)	2(1x6)
	Portata (Iz) [A]	55 A	55 A	55 A	55 A	55 A	55 A	55 A	55 A	55 A	55 A	55 A	55 A
	Lunghezza [m]	-	-	-	-	-	-	-	-	-	-	-	-

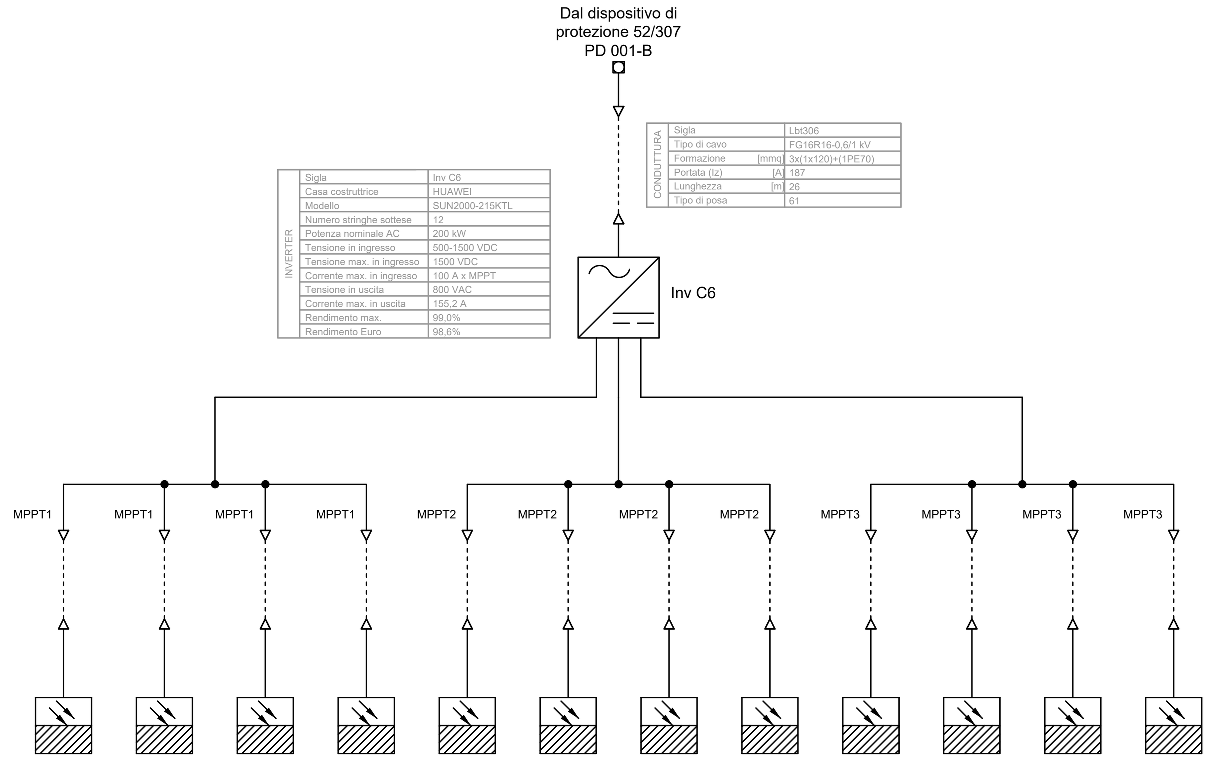

CONDUTTURA		
	Sigla	Lbt306
	Tipo di cavo	FG16R16-0,6/1 kV
	Formazione [mmq]	3x(1x120)+(1PE70)
	Portata (Iz) [A]	187
	Lunghezza [m]	26
	Tipo di posa	61

INVERTER		
	Sigla	Inv C6
	Casa costruttrice	HUAWEI
	Modello	SUN2000-215KTL
	Numero stringhe sottese	12
	Potenza nominale AC	200 kW
	Tensione in ingresso	500-1500 VDC
	Tensione max. in ingresso	1500 VDC
	Corrente max. in ingresso	100 A x MPPT
	Tensione in uscita	800 VAC
	Corrente max. in uscita	155,2 A
	Rendimento max.	99,0%
	Rendimento Euro	98,6%

STRINGA	Sigla stringa	STR 1-I6-C	STR 2-I6-C	STR 3-I6-C	STR 4-I6-C	STR 5-I6-C	STR 6-I6-C	STR 7-I6-C	STR 8-I6-C	STR 9-I6-C	STR 10-I6-C	STR 11-I6-C	STR 12-I6-C
	Numero moduli	25	25	25	25	24	24	24	24	24	24	24	24
	Potenza stringa	17,375	17,375	17,375	17,375	16,68	16,68	16,68	16,68	16,68	16,68	16,68	16,68
	Tensione stringa	1042,8 V	1042,8 V	1042,8 V	1042,8 V	1001 V	1001 V	1001 V	1001 V	1001 V	1001 V	1001 V	1001 V
	Corrente stringa	16,68 A	16,68 A	16,68 A	16,68 A	16,68 A	16,68 A	16,68 A	16,68 A	16,68 A	16,68 A	16,68 A	16,68 A
COND.	Sigla	Ldc1-I6-C	Ldc2-I6-C	Ldc3-I6-C	Ldc4-I6-C	Ldc5-I6-C	Ldc6-I6-C	Ldc7-I6-C	Ldc8-I6-C	Ldc9-I6-C	Ldc10-I6-C	Ldc11-I6-C	Ldc12-I6-C
	Tipo di cavo	H1Z2Z2-K	H1Z2Z2-K	H1Z2Z2-K	H1Z2Z2-K	H1Z2Z2-K	H1Z2Z2-K	H1Z2Z2-K	H1Z2Z2-K	H1Z2Z2-K	H1Z2Z2-K	H1Z2Z2-K	H1Z2Z2-K
	Formazione [mmq]	2(1x6)	2(1x6)	2(1x6)	2(1x6)	2(1x6)	2(1x6)	2(1x6)	2(1x6)	2(1x6)	2(1x6)	2(1x6)	2(1x6)
	Portata (Iz) [A]	55 A	55 A	55 A	55 A	55 A	55 A	55 A	55 A	55 A	55 A	55 A	55 A
	Lunghezza [m]	-	-	-	-	-	-	-	-	-	-	-	-

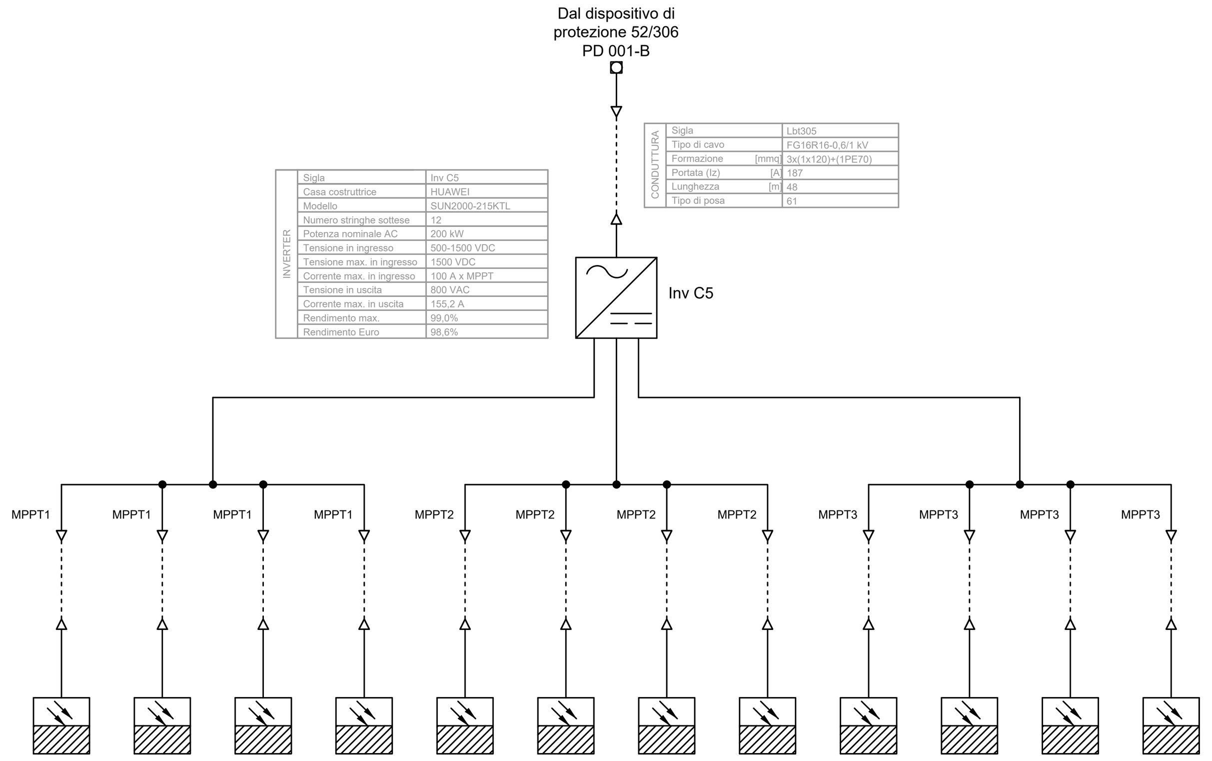

CONDUTTURA		
	Sigla	Lbt305
	Tipo di cavo	FG16R16-0,6/1 kV
	Formazione [mmq]	3x(1x120)+(1PE70)
	Portata (Iz) [A]	187
	Lunghezza [m]	48
	Tipo di posa	61

INVERTER		
	Sigla	Inv C5
	Casa costruttrice	HUAWEI
	Modello	SUN2000-215KTL
	Numero stringhe sottese	12
	Potenza nominale AC	200 kW
	Tensione in ingresso	500-1500 VDC
	Tensione max. in ingresso	1500 VDC
	Corrente max. in ingresso	100 A x MPPT
	Tensione in uscita	800 VAC
	Corrente max. in uscita	155,2 A
	Rendimento max.	99,0%
	Rendimento Euro	98,6%

STRINGA	Sigla stringa	STR 1-I5-C	STR 2-I5-C	STR 3-I5-C	STR 4-I5-C	STR 5-I5-C	STR 6-I5-C	STR 7-I5-C	STR 8-I5-C	STR 9-I5-C	STR 10-I5-C	STR 11-I5-C	STR 12-I5-C
	Numero moduli	25	25	25	25	24	24	24	24	24	24	24	24
	Potenza stringa	17,375	17,375	17,375	17,375	16,68	16,68	16,68	16,68	16,68	16,68	16,68	16,68
	Tensione stringa	1042,8 V	1042,8 V	1042,8 V	1042,8 V	1001 V	1001 V	1001 V	1001 V	1001 V	1001 V	1001 V	1001 V
	Corrente stringa	16,68 A	16,68 A	16,68 A	16,68 A	16,68 A	16,68 A	16,68 A	16,68 A	16,68 A	16,68 A	16,68 A	16,68 A
COND.	Sigla	Ldc1-I5-C	Ldc2-I5-C	Ldc3-I5-C	Ldc4-I5-C	Ldc5-I5-C	Ldc6-I5-C	Ldc7-I5-C	Ldc8-I5-C	Ldc9-I5-C	Ldc10-I5-C	Ldc11-I5-C	Ldc12-I5-C
	Tipo di cavo	H1Z2Z2-K	H1Z2Z2-K	H1Z2Z2-K	H1Z2Z2-K	H1Z2Z2-K	H1Z2Z2-K	H1Z2Z2-K	H1Z2Z2-K	H1Z2Z2-K	H1Z2Z2-K	H1Z2Z2-K	H1Z2Z2-K
	Formazione [mmq]	2(1x6)	2(1x6)	2(1x6)	2(1x6)	2(1x6)	2(1x6)	2(1x6)	2(1x6)	2(1x6)	2(1x6)	2(1x6)	2(1x6)
	Portata (Iz) [A]	55 A	55 A	55 A	55 A	55 A	55 A	55 A	55 A	55 A	55 A	55 A	55 A
	Lunghezza [m]	-	-	-	-	-	-	-	-	-	-	-	-

REGIONE SICILIA | COMUNE DI SANTA MARGHERITA DI BELICE | PROVINCIA DI AGRIGENTO

Progetto definitivo impianto fotovoltaico a terra di potenza pari 3,5 MW Gulfa 1

Virgo Gamma S.r.l.

Contrada Gulfa Grande snc - 92018 Santa Margherita di Belice (AG)

Istanza di PAS art.6 D.Lgs 28/2011 e Regolamento di cui al D.P. Regione Sicilia n.48/2012

I professionisti

Maggia P.I. Filippo
Ordine dei Periti Industriali delle Province di Biella e Vercelli n. 688/2004

Filippo
Maggia
09.05.2024
16:14:46
GMT+01:00

Lazzerini Dott. Geol. Arianna
Ordine dei Geologi della Toscana n. 1169A

Numero elaborato: EPD0012

Commessa: G1588F

Scala: -

Nome file: RS12EPD0012A0

Proprietà
Virgo Gamma S.r.l.
Via Piave 7 - 00187 Roma (RM)

Committente
Virgo Gamma S.r.l.
Via Piave 7 - 00187 Roma (RM)

e2o ENERGIA PURA
Via Cascine, 11 - 13856 Vigliano Biellese
info@edueo.it

Titolo
Schema unifilare corrente continua sezione C

N.rev	Nota di revisione	Dis.	Contr.	Appr.	Data
00	Prima emissione	L.M.	P.F.	M.F.	Marzo 2024

Diritti riservati ex. art. 2578 c.c.- La riproduzione o la consegna a terzi può essere effettuata previa ottenimento autorizzazione